Halogen (75-130 V) with Reflector

Áreas de aplicación

- Stage & Theatre
- not relevant
- Professional Photography
- Club & Disco

Características del producto

- Robust construction for reliable, lasting performance
- Consistent color over the life of the lamps
- Instant on and nearly constant luminous flux over the life of the lamp
- Broad product portfolio supporting the stage and studio markets
- Dimmable with traditional amber shift

© 2025, OSRAM GmbH. Reservado todos los derechos

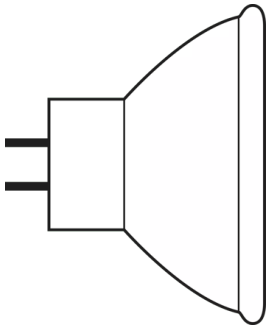

Halogen Lamp with reflector MR16

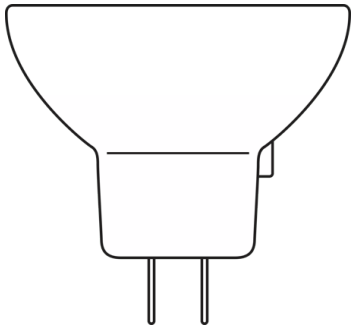

HALOGEN LAMP WITH REFLECTOR 64255

© 2025, OSRAM GmbH. Reservado todos los derechos

Hoja de datos gama de productos

Datos técnicos

	Información general del producto		Datos eléctricos	
Descripción del producto	**Código ANSI**	**LIF**	**Potencia nominal**	**Tensión nominal**
93506 250 W 120 V	ENH	-	250 W	120 V
93520 300 W 82 V [1)]	FHS	-	300 W	82 V
93518 300 W 120 V	ELH	-	300 W	120 V

	Datos Fotométricos			
Descripción del producto	**Flujo luminoso**	**Temperatura de color**	**Índice de reproducción cromática Ra**	**Longitu d focal**
93506 250 W 120 V	340 lm	3150 K	100	152,5 mm
93520 300 W 82 V [1)]	650 lm		100	152,5 mm
93518 300 W 120 V	525 lm		100	152,5 mm

	Physical Attributes & Dimensions	Temp. y condiciones de funcionamiento	Duración de vida	Información medioambiental y regulatoria Information according Art. 33 of EU Regulation (EC) 1907/2006 (REACh)
Descripción del producto	**Casquillo (denominación estándar)**	**Posición de quemado**	**Average Rated Life**	**Identificador principal del artículo**
93506 250 W 120 V	GY5.3	s 90	175 hr	4050300349930
93520 300 W 82 V [1)]	GX5.3	s 90	70 hr	4050300350196
93518 300 W 120 V	GY5.3	s 90	35 hr	4050300350059

Descripción del producto	Nº de declaración en la base de datos SCIP	Lista de candidatos Sustancia 1
93506 250 W 120 V	No contiene sustancias declarables	No contiene sustancias declarables
93520 300 W 82 V [1)]	No contiene sustancias declarables	No contiene sustancias declarables
93518 300 W 120 V	No contiene sustancias declarables	No contiene sustancias declarables

[1)] A petición

© 2025, OSRAM GmbH. Reservado todos los derechos

Instrucciones de seguridad

Con el fin de evitar lesiones personales o daños materiales, las lámparas halógenas solo pueden funcionar en luminarias adecuadas, diseñadas con los mecanismos adecuados (pantallas protectoras, rejillas dobles parabólicas, etc.) que garanticen que no podrán escapar piezas o fragmentos si la lámpara explosiona, así como que no pueda filtrarse la radiación ultravioleta durante su funcionamiento. También debe existir una señalización de advertencia para indicar que las lámparas despiden grandes niveles de calor. Se dispone de información detallada a petición.

Consejos de aplicación

Para más información detallada sobre la aplicación y gráficos vea la hoja de datos del producto.

Aviso

Sujeto a cambios sin aviso. Excepto errores y omisiones. Asegúrese de utilizar la emisión más reciente.

© 2025, OSRAM GmbH. Reservado todos los derechos